ながーいトンネル

商品定価 ￥629,200円
（税別￥572,000円）

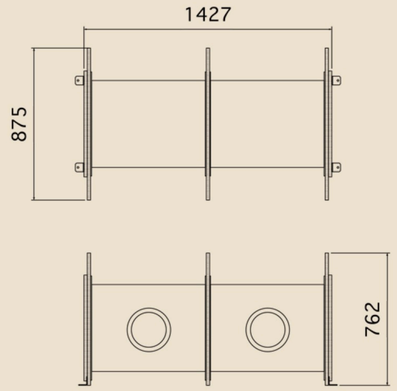

サイズ　W1427×D875×H762
重　さ　約35kg
設　置　据え置き式（ペグ固定）

材　質　鉄部　（ショットブラスト処理済）　ボルト類　（SUS製、一部メッキ）
造形部　（FRP製）　塗装　（ウレタン塗装）
パネル　（高密度ポリエチレン板）

設計：一般社団法人　日本公園施設業協会　遊具の安全に関する基準（JPFA-SP-S:2014）に順ずる
制作：一般社団法人　日本公園施設業協会　SP表示認定企業で製造された製品とする
※ 製品向上の為、仕様を変更する場合があります。
※ 運送費・設置工事費用は別途必要になります。